embritech®

Tecnologia e Otimização
no espaço que você possui

Conheça o conjunto de vacinação *in* ovo BRJECT

Dimensões Conjunto BRJECT

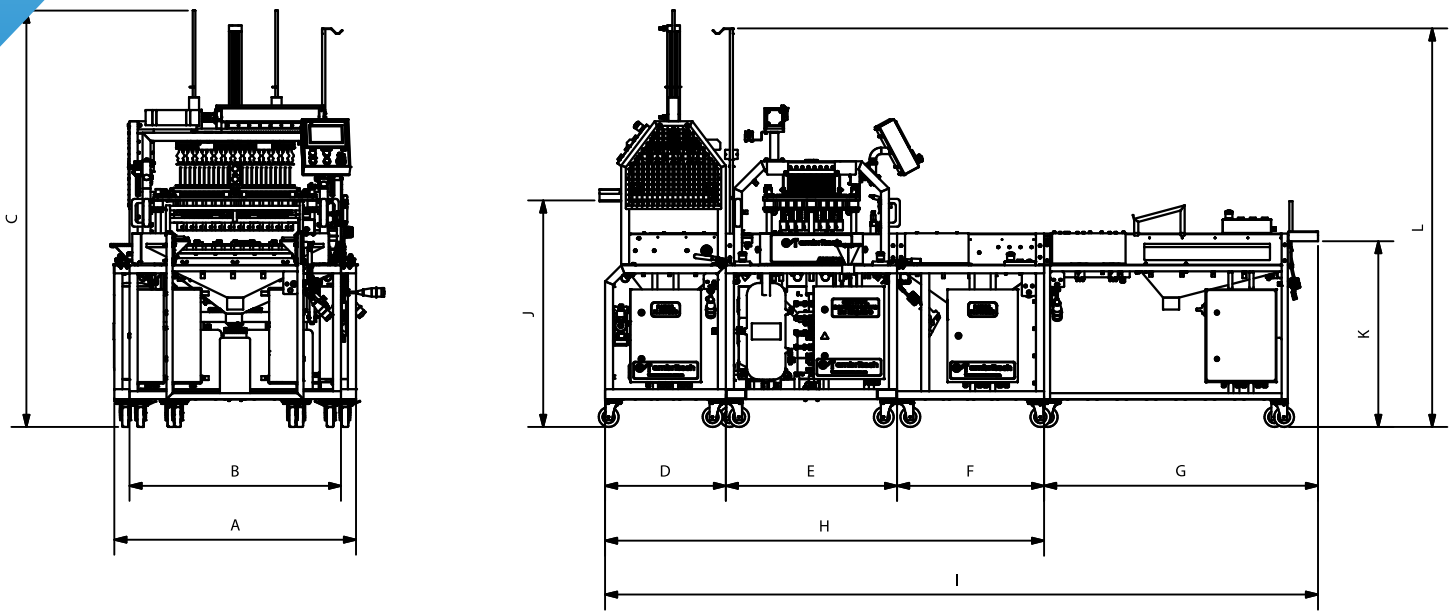

Dimensões (mm)

Equipamento

COTA	BRJECT CP84/CA86	BRJECT CP84+MTA Dupla	BRJECT CA77/84/96	BRJECT PS150/PR162	BRJECT CM165	DESCRIÇÃO
A	1200	1200	1200	1420	800	Largura da BRJECT - Automática
B	965	965	1050	1140	800	Largura da Mesa de Transferência Automática
C	2034	2065	2067,5	2047	2015	Altura máxima da Mesa de Transferência Automática
D	598	900	600	700	1380	Comprimento da Mesa de Transferência Automática
E	850	850	850	900	1600	Comprimento da BRJECT
F	876,5	876,5	876,5	876,5	1180	Comprimento da PEA
G	1360	1360	1360	1380	2160	Comprimento Total do Sistema BRJECT-A
H	2324,5	2626,5	2326,5	2476,5	4160	Altura da entrada da caixa de eclosão MTA
I	3684,5	3986,5	3686,5	3856,5	6320	Altura da entrada de bandejas PEA
J	1120	1122	1124,5	1104,5	1080	Altura máxima da BRJECT
K	917	917	917,5	937	934	Altura da entrada de bandejas PEA ou OVC
L	1977	1977	1979	1949	1949	Altura máxima BRJECT

*Algumas máquinas podem não conter OVC

embritech®

MTA| Mesa de Transferência Automática

O nosso sistema completo de vacinação conta também com a Mesa de Transferência Automática, equipamento desenvolvido para retirar automaticamente as bandejas de incubação na saída da vacinadora e transferir os ovos desta, para a caixa de eclosão, gerando maior desempenho e ergonomia na operação dos equipamentos.

A mesa de transferência possui um cabeçote contendo ventosas distribuídas de acordo com a disposição dos ovos da bandeja de incubação. Essas ventosas succionam os ovos através de uma bomba de vácuo acionada no momento correto, permitindo que a transferência ocorra de forma harmônica sem causar danos aos embriões.

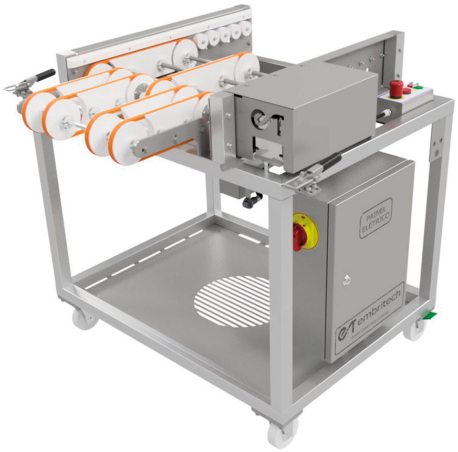

PEA| Plataforma de Entrada Automática

O sistema BRJECT conta com a Plataforma de Entrada Automática que é um equipamento desenvolvido para inserir automaticamente as bandejas na entrada da vacinadora, gerando maior desempenho e ergonomia na operação dos equipamentos.

A plataforma de Entrada Automática realiza a alimentação automática de bandejas para a vacinadora, permitindo um acúmulo de duas bandejas no processo, garantindo através deste a continuidade do processo de vacinação.

Egg Check| Ovoscópio

O Sistema de Ovoscopia é adequado para que o operador identifique os ovos claros. Para cada cavidade de acomodação dos ovos há um LED que emite luz, propiciando uma aferição mais precisa dos ovos claros, evitando assim um desperdício de vacina. A bandeja de ovos é posicionada sobre uma placa de LED's que se movimenta até a parte inferior dos ovos, iluminando-os, concedendo um tempo para visualização e retirada. Após, o sistema libera a bandeja para seguimento no processo e, assim, opera ininterruptamente.

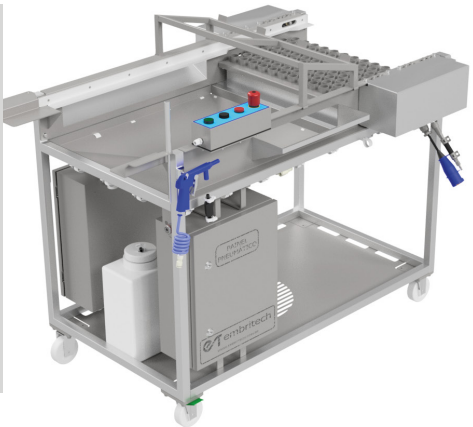

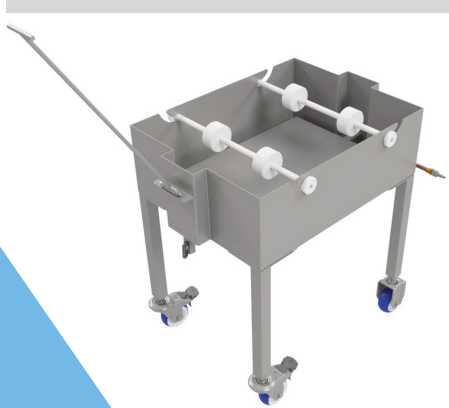

SL | Sistema de Limpeza de Ventosas

Os Sistema de Limpeza de Ventosas foi desenvolvido para realizar a correta higienização da placa de ventosas da MTA. Esse sistema funciona com a imersão da placa de ventosas em uma solução limpante e jatos de ar em cada ventosa, para que os detritos sejam agitados e removidos das ventosas. Isso auxilia na diminuição da manutenção e na melhora da vida útil dos componentes, também livrando o equipamento de possíveis contaminações cruzadas.

embritech®

Especificações Conjunto BRJECT

Vacinadora Automática BRJECT

A Vacinadora BRJECT é um produto com a qualidade e tecnologia Embritech, fruto da experiência no mercado de equipamentos para incubatório. Essa máquina foi projetada e desenvolvida para atender os clientes no quesito de rapidez e qualidade na vacinação in ovo. A Vacinadora BRJECT foi desenvolvida para receber bandejas de ovos com capacidade 77, 84, 86, 96, 150 162 e 165 ovos, das marcas Casp (CA), Chick Master (CM), Coopermaq (CP), Pas Reform (PR) e Pertersime (PS), dependendo da necessidade do cliente. Nosso equipamento é fabricado com metais de alto padrão, como Aço Inox 304 e Alumínio 6061 e 6351, tendo alta resistência mecânica e a corrosão. Também são utilizados polímeros de engenharia, como HMW, Poliacetal, Polipropileno e Nylon , proporcionando alta qualidade.

A máquina possui o que há de mais eficaz para atender qualquer planta de incubação, mesmo com seu tamanho compacto o modelo BRJECT possui alta capacidade de produção, variando de acordo com a configuração de cada máquina, possibilitando o acesso das pequenas, médias e grandes empresas à tecnologia da Vacinação *in ovo.*

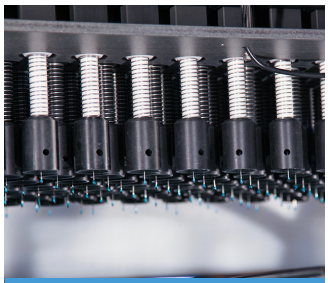

Desinfecção após cada injeção

Painel IHM

Sistema de Bombeamento Peristáltico

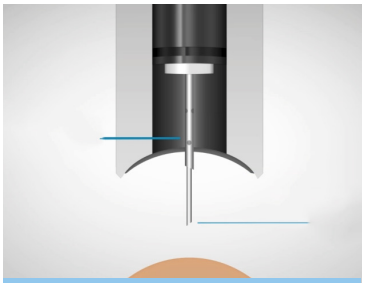

Sistema duplo de agulhas

Ciclo de limpeza inicial e final

Alta velocidade de vacinação

Entrega da vacina no local adequado

Fácil manuseio e manutenção

Conheça também o Contador de Pintainhos Automático CHICK COUNTER EMBRITECH

Confira o vídeo do
Chick Counter em operação:

O Chick Counter Automático Embritech® é um equipamento que realiza a contagem de 100 pintainhos dentro de caixas específicas para a disposição de pintainhos nos incubatórios.

Fornece precisão na contagem, sendo muito mais eficiente que a contagem humana. Sua capacidade máxima é de 45 mil pintainhos/hora. O Contador Automático realiza a contagem de pintainhos através de 7 canais. Três esteiras sequenciais promovem a separação entre os pintainhos. Curvas dispostas ao final da última esteira realizam a alocação dos pintainhos nas caixas corretas. Após as caixas estarem completamente cheias, o equipamento realiza também a vacinação tipo spray.

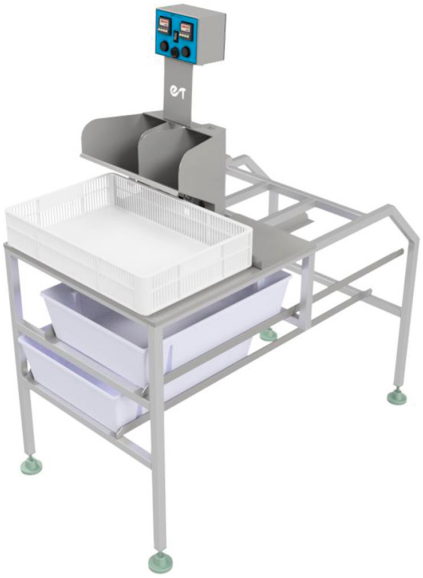

O ChickCounter manual foi projetado para atender os clientes no quesito de rapidez e qualidade no processo de contagem e sexagem de pintainhos. Através de dois canais que direcionam os pintainhos para caixas separadas é feita a sexagem, e a contagem é feita através de sensores.

Rua Vicente Costa do Nascimento 151-E | Distrito Industrial Flávio Baldissera
CEP: 89813-826 Chapecó - SC | Fone: (49) 3324-0304 - (49) 3361 9899
Acesse nosso site e saiba mais sobre nossos produtos
e serviços: **www.embritech.com.br**

fb.com/embritech

@embritech